LINEA

design _blank design studio + Gerardo Mari

LINEA COLLECTION

Linea is a system made of flexible LED linear lighting elements. Made with a harmonic steel core, Linea can be stretched between two walls, not necessarily parallel, thanks to the tensile joints at the ends of the system. It can also be ceiling-mounted and turned into free geometric shapes thanks to the brackets that manage the core of the lamp. A silicone cover allows a consistent diffusion of the light generated by two opposing LED strips with a combined power up to 1,900 lumens/meter.

LINEA

Linea è un sistema di elementi illuminanti lineari flessibili a led. Realizzati con un'anima in acciaio armonico, Linea può essere tesa tra due pareti, non necessariamente parallele, grazie agli snodi tensori alle estremità del sistema, ma può anche essere installata a soffitto e composta in forme geometriche libere grazie ai supporti che vanno a guidare l'anima interna della lampada. Una copertura siliconica permette una diffusione uniforme della luce generata da due strip led contrapposte con potenza combinata fino a 1900 lumen/metro.

LINEA

Linea ist ein System aus flexiblen, linearen LED-Beleuchtungselementen. Linea besteht aus einem harmonischen Stahlkern und kann dank der an den Enden des Systems befindlichen Zugverbindungen zwischen zwei Wänden gespannt werden, was nicht unbedingt parallel geschehen muss, kann aber auch an der Decke installiert und nach Belieben geometrisch angeordnet werden, und zwar dank der Halterungen, die den inneren Kern der Lampe führen. Eine Silikonabdeckung ermöglicht eine gleichmäßige Streuung des Lichts, das von zwei gegenüberliegenden LED-Streifen mit einer kombinierten Leistung von bis zu 1900 Lumen/Meter erzeugt wird.

LINEA

Linea es un sistema de elementos lineales flexibles de iluminación con led. Fabricados con un núcleo de acero armónico, Linea se puede tender entre dos paredes, no necesariamente paralelas, gracias a las articulaciones tensoras en los extremos del sistema, pero también se puede instalar en el techo y permite realizar formas geométricas libres gracias a los soportes que guían el núcleo interno de la lámpara. Una cobertura de silicona permite difundir de manera uniforme la luz generada por dos tiras de led contrapuestas que ofrecen una potencia combinada de hasta 1900 lúmenes/metro.

LINEA

Linea - это система гибких светодиодных линейных световых элементов. Реализованная с гармоническим стальным сердечником, Linea может быть натянута между двумя стенами, не обязательно параллельно, благодаря шарнирным растяжкам на концах системы, а также может быть установлена на потолке и составлена в свободной геометрической форме, благодаря системе опор, которые направляют внутренний стержень лампы. Силиконовый кожух позволяет равномерно рассеивать свет, генерируемый двумя противолежащими светодиодными полосами с суммарной мощностью до 1900 люмен/метр.

LINEA SYSTEM

LINEA SYSTEM

LINEA SYSTEM

LAS VEG

LINEA SYSTEM

LINEA SYSTEM

LINEA SYSTEM

Wall-wall mounting

Installazione parete/parete / Wand/Wand Installation / Instalación pared/pared / Установка от стены до стены

Remote driver options
Opzioni con driver remoto
Optionen mit entfernt liegendem Driver
Opciones con driver remoto
Вариант с удаленным устройством управления

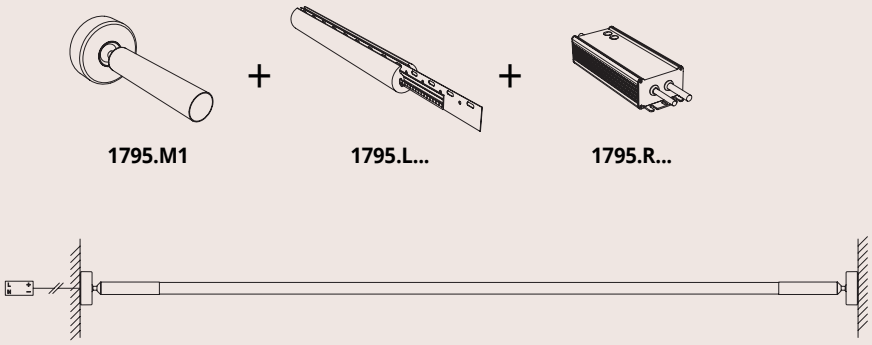

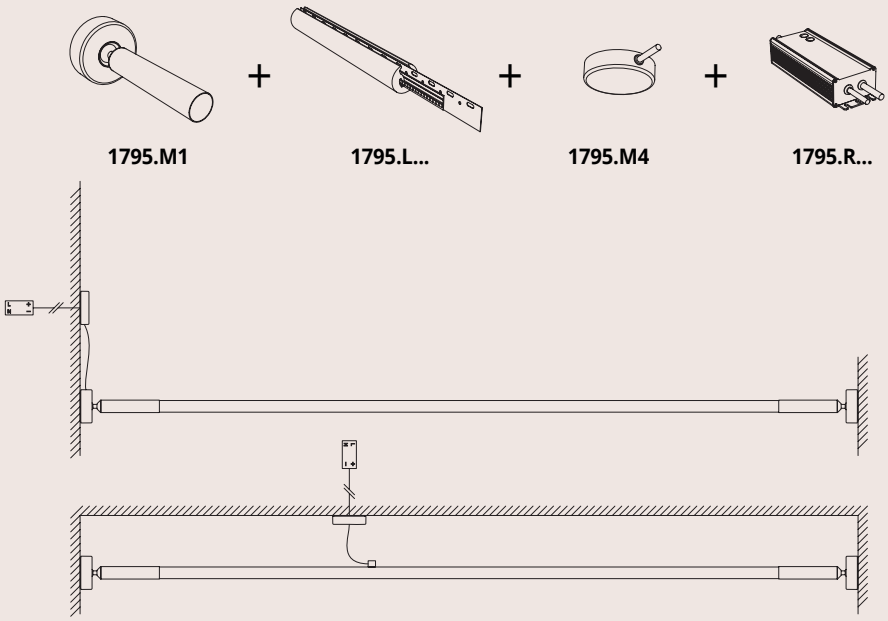

On-board driver options
Opzioni con driver a bordo
Optionen mit an der Einheit befindlichem Driver
Opciones con driver a bordo
Вариант со встроенным устройством управления

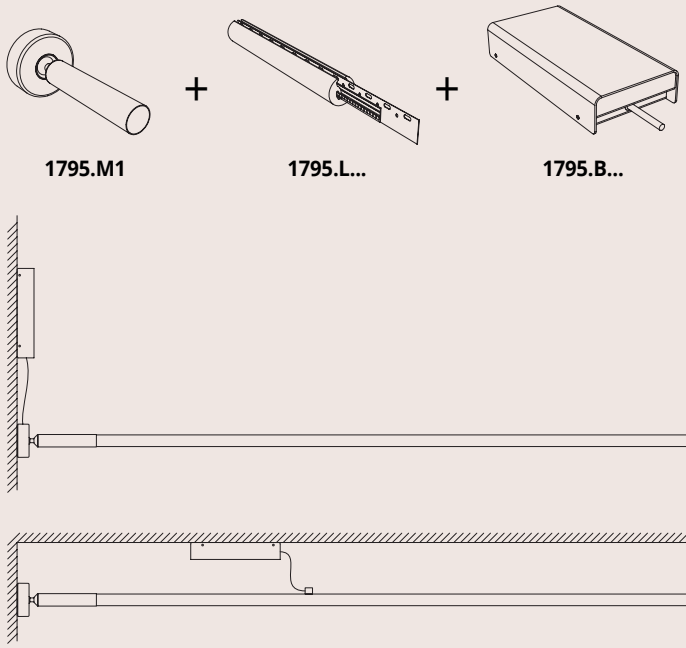

Surface installation

Installazione superficiale / Aufputz-Installation / Instalación en superficie / Установка на поверхность стены или потолка

Remote driver options
Opzioni con driver remoto
Optionen mit entfernt liegendem Driver
Opciones con driver remoto
Вариант с удаленным устройством управления

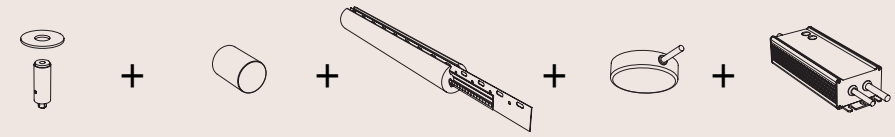

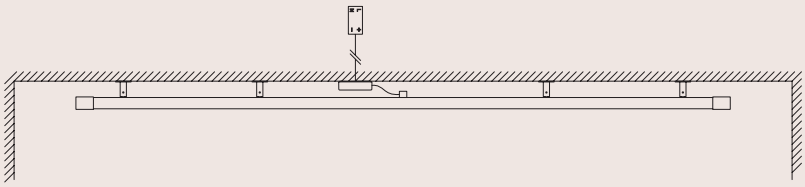

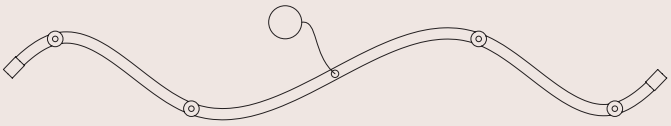

On-board driver options
Opzioni con driver a bordo
Optionen mit an der Einheit befindlichem Driver
Opciones con driver a bordo
Вариант со встроенным устройством управления

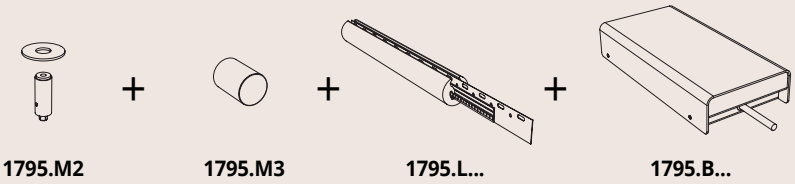

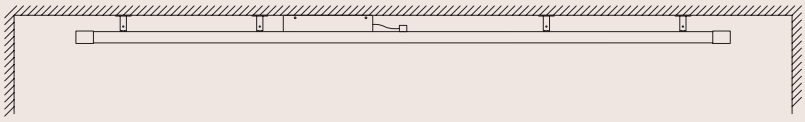

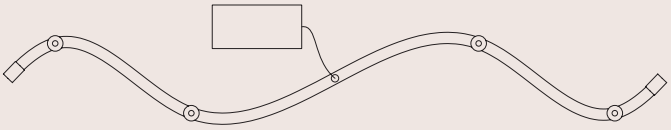

WALL-WALL / FLOOR-CEILING VERSION
Versione parete-parete / terra-soffitto / Ausführung wand-wand / boden-decke
Versión pared-pared / suelo-techo / вариант от стены до стены / от пола до потолка

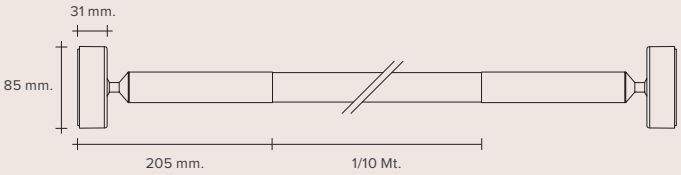

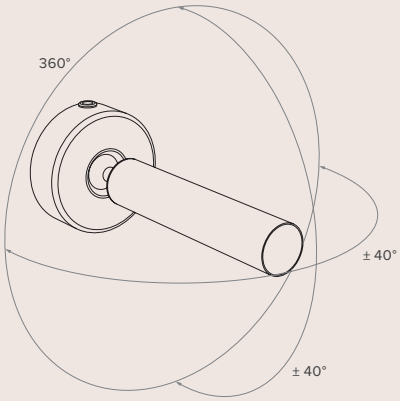

WALL / CEILING VERSION
Versione parete / soffitto / Ausführung wand/decke
Versión pared / techo / вариант стена / потолок

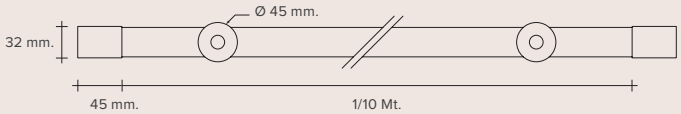

LINEA

System

LED linear lighting system
Sistema di illuminazione lineare a Led
Lineares LED-Beleuchtungssystem
El sistema de iluminación lineal de led
Линейная светодиодная осветительная система

If you need the following types of installations please share with us size A when ordering
Nei seguenti casi di installazione comunicare la misura A al momento dell'ordine / In den folgenden Installationssituationen bitte bei der Bestellung das Maß A mitteilen / En los siguientes casos de instalación al hacer el pedido es necesario comunicar la medida A / В следующих случаях при размещении заказа следует сообщить размер A

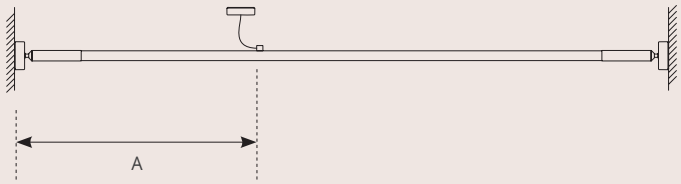

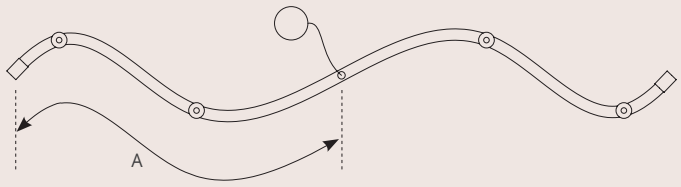

FINISHES / FINITURE / FARBE / ACABADOS / ОТДЕЛКИ

FRAME
Montatura / Gestell / Estructura / Отделка

- Brushed aluminium / Alluminio spazzolato
  Gebürstetes Aluminium / Aluminio cepillado
  Крацованный алюминий

DIFFUSER
Diffusore / Diffusorabdeckung / Difusor / Рассеиватель

- White opaline silicone / Silicone bianco opalino
  Weiß opalfarben silikon / Silicona blanca opalina
  Белый молочный силикон

CANOPIES-DRIVER BOX
Rosoni-Driver Box / Baldachin - Driver Box / Florones-Driver Box /
Основания светильника-светодиодные драйверы

- Matt white / Bianco opaco
  Mattweiß / Blanco mate / Белый матовый

LIGHT SOURCE / SORGENTE / LICHTQUELLE / FUENTE LUMINOSA / ИСТОЧНИК СВЕТА

1 Mt.	LED 20W	3000°K / 1900 Lumen	CRI 90
		2700°K / 1700 Lumen	CRI 90
2 Mt.	LED 40W	3000°K / 3800 Lumen	CRI 90
		2700°K / 3400 Lumen	CRI 90
3 Mt.	LED 60W	3000°K / 5700 Lumen	CRI 90
		2700°K / 5100 Lumen	CRI 90
4 Mt.	LED 80W	3000°K / 7600 Lumen	CRI 90
		2700°K / 6800 Lumen	CRI 90
5 Mt.	LED 100W	3000°K / 9500 Lumen	CRI 90
		2700°K / 8500 Lumen	CRI 90
6 Mt.	LED 120W	3000°K / 11400 Lumen	CRI 90
		2700°K / 10200 Lumen	CRI 90
7 Mt.	LED 140W	3000°K / 13300 Lumen	CRI 90
		2700°K / 11900 Lumen	CRI 90
8 Mt.	LED 160W	3000°K / 15200 Lumen	CRI 90
		2700°K / 13600 Lumen	CRI 90
9 Mt.	LED 180W	3000°K / 17100 Lumen	CRI 90
		2700°K / 15300 Lumen	CRI 90
10 Mt.	LED 200W	3000°K / 19000 Lumen	CRI 90
		2700°K / 17000 Lumen	CRI 90

See codes and prices from page to page / Vedi codici e prezzi da pag a pag. / Artikelnummern und Preise siehe Seite bis Seite
Véanse códigos y precios desde pág. hasta pág. / См. коды и цены от страницы до страницы
202 - 203 - 204