AI LATI LIGHTS

COLLEZIONE

Bottom

PARETE

Bottom

PARETE

LED IP54 CE

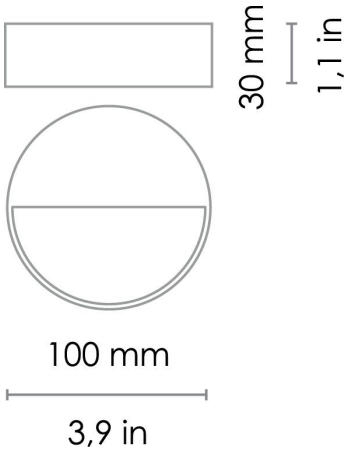

lampada a parete con corpo in alluminio verniciato bianco opaco o grigio scuro, diffusore in policarbonato satinato e fonte luminosa a LED. La collezione Bottom ha un elevato grado di protezione che la rende adatta all'utilizzo interno ed esterno.

CODICE	COLORE	
LD0230B3	Bianco	
LD0230G3	Grigio scuro	

DIMENSIONI E FORI	
Dimensioni	Ø 10 x h 3 cm / Ø 3,9 x h 1,1 in

SPECIFICHE ILLUMINOTECNICHE	
Sorgente	LED
Tipo	SMD
Potenza LED	3 W
Watt totali	4.5 W
Flusso effettivo	210 lm
Temperatura di colore	3000 K
IRC	>80
Durata lampada	minimo garantito 3 anni

SPECIFICHE ELETTRICHE	
Driver	incluso
Tensione	220-240 V
Frequenza	50 - 60 HZ

SPECIFICHE FISICHE	
Dissipazione termica	passiva

Ci riserviamo di modificare le specifiche del nostro prodotto. Per le ultime informazioni sul prodotto visitare www.zafferanoitalia.com